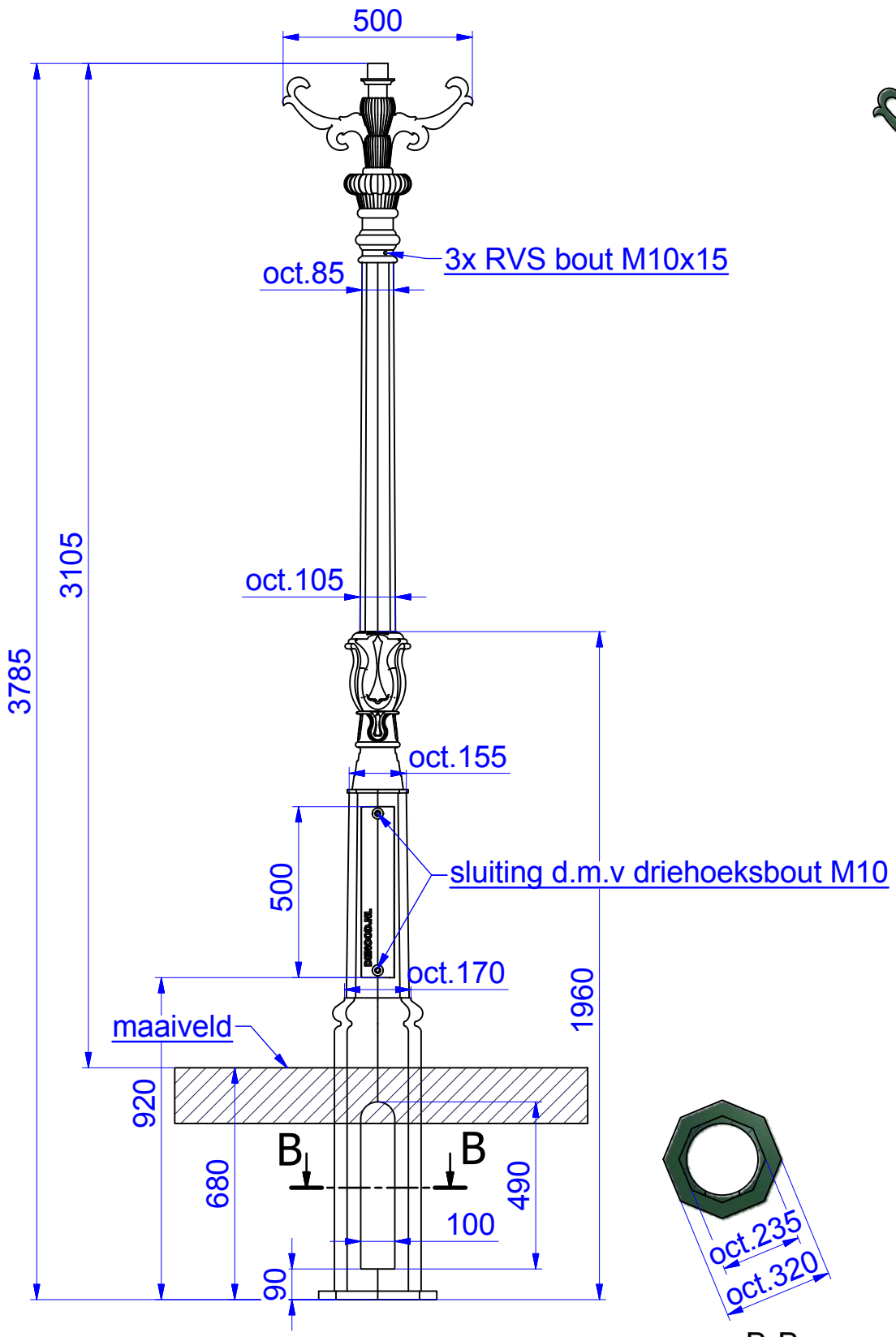

B-B

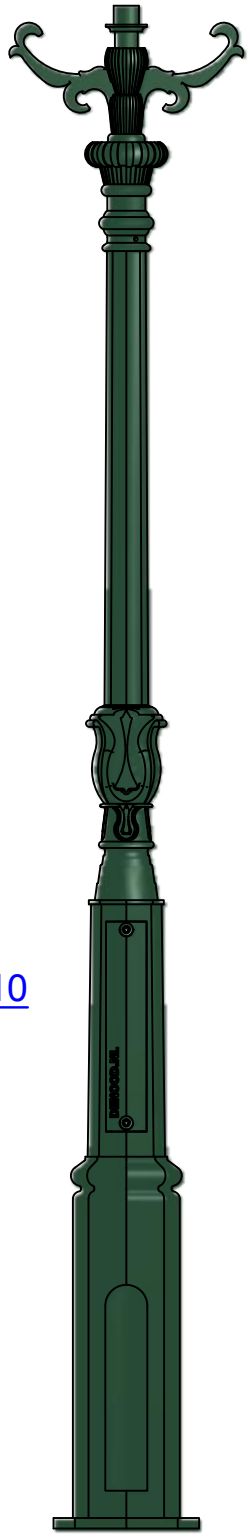

Benaming: 13.00.907 Haagse mast J		Get: TD Altena	Datum 26-8-2015
Model: Mast nieuw G:\Tekenkamer\bibliotheek\14 masten\Haagse mast Pilkes\Haagse mast J.idw			Massa: N/A
DE NOOD SINDS 1924	DE NOOD BV ARNESTEINWEG 38 4338 PD MIDDELBURG TEL. 0118 - 657585 FAX 0118 - 657580	Tolerantie tenzij anders vermeld 0,5mm Scherpe kanten 0,2:0,5 breken	Tekeningnummer: Formaat: A4

COPYRIGHT DE NOOD BV ARNESTEINWEG 38 MIDDELBURG